CANALETAS DECORATIVAS DE PVC CON PROTECCIÓN UV

Phoenix
CONSTRUCTOR

Canaletas Decorativas de PVC

▶ Las canaletas decorativas de pvc con protección UV pueden ser instaladas en bordes de edificios, vivienda y todo tipo de construcciòn con pendiente, para recoger y botar el agua de lluvia.
Diseñadas para reemplazar las canaletas pesadas de fibrocemento y metal que producen oxido y malogran las paredes exteriores.

▶ Propiedades:
1.- Su apariencia otorga un efecto de acabado decorativo.
2. Resistente a la corrosión.
3. Larga vida útil.
4.- Evita el chorreo de agua sobre las paredes exteriores.
5.- Las canaletas de pvc son livianas y faciles de instalar.

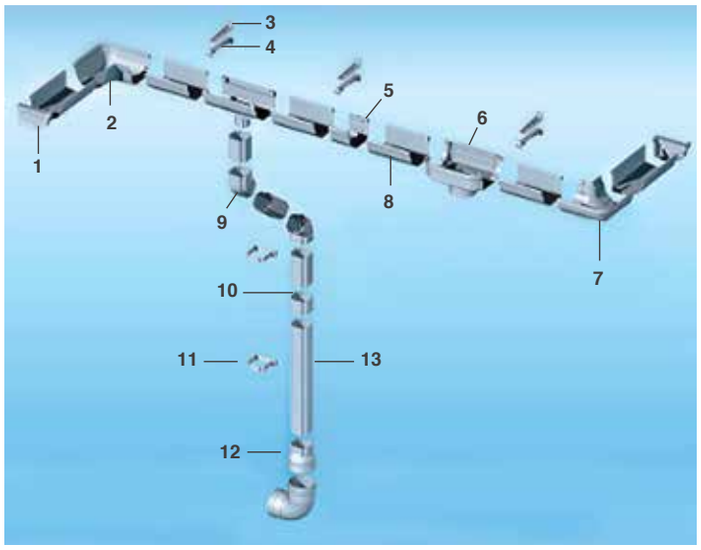

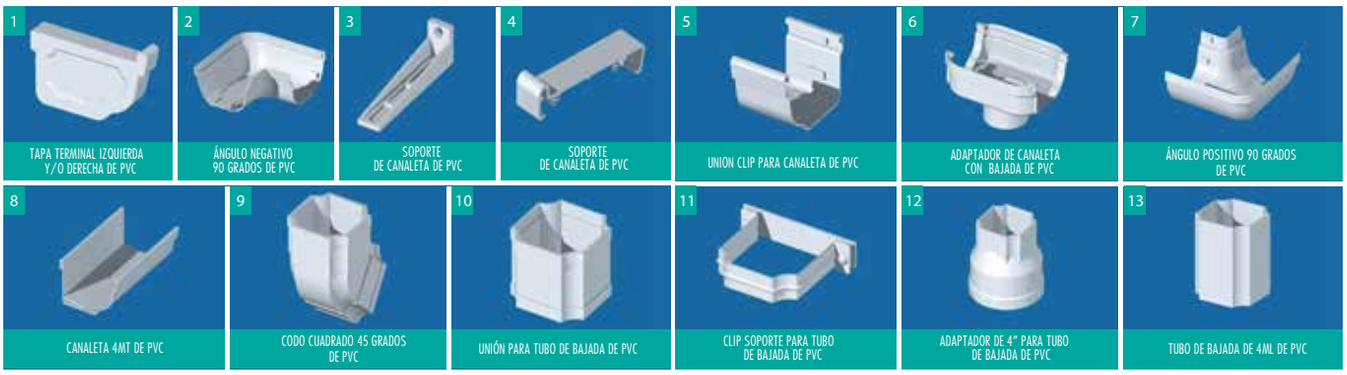

GUÍA DE INSTALACIÓN

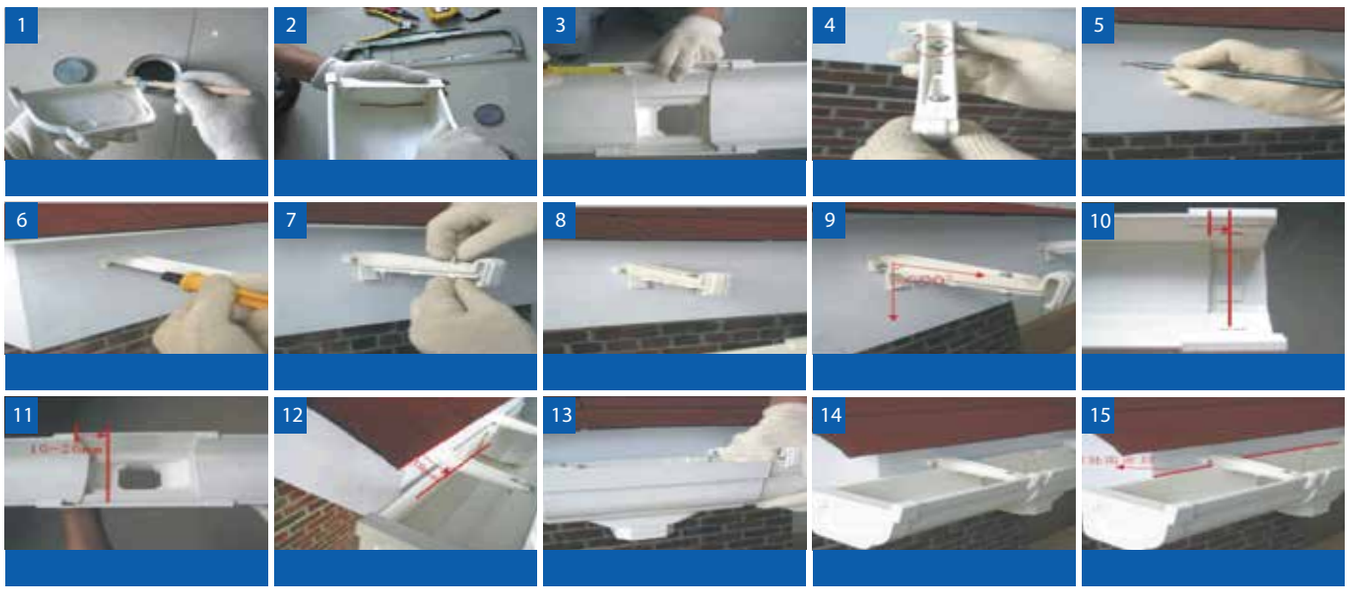

Phoenix CONSTRUCTOR

Canaletas Decorativas de PVC

DISTRIBUIDOR MAVEGSA
Av. República de Panamá #5255
Teléfono (01) 512 0960

Email ventas@mavegsa.com
www.mavegsa.com

Locales: *Surquillo / Barrio Médico / Faucett / Villa María del Triunfo / Los Olivos / Ate / San Juan de Miraflores / Lurín*